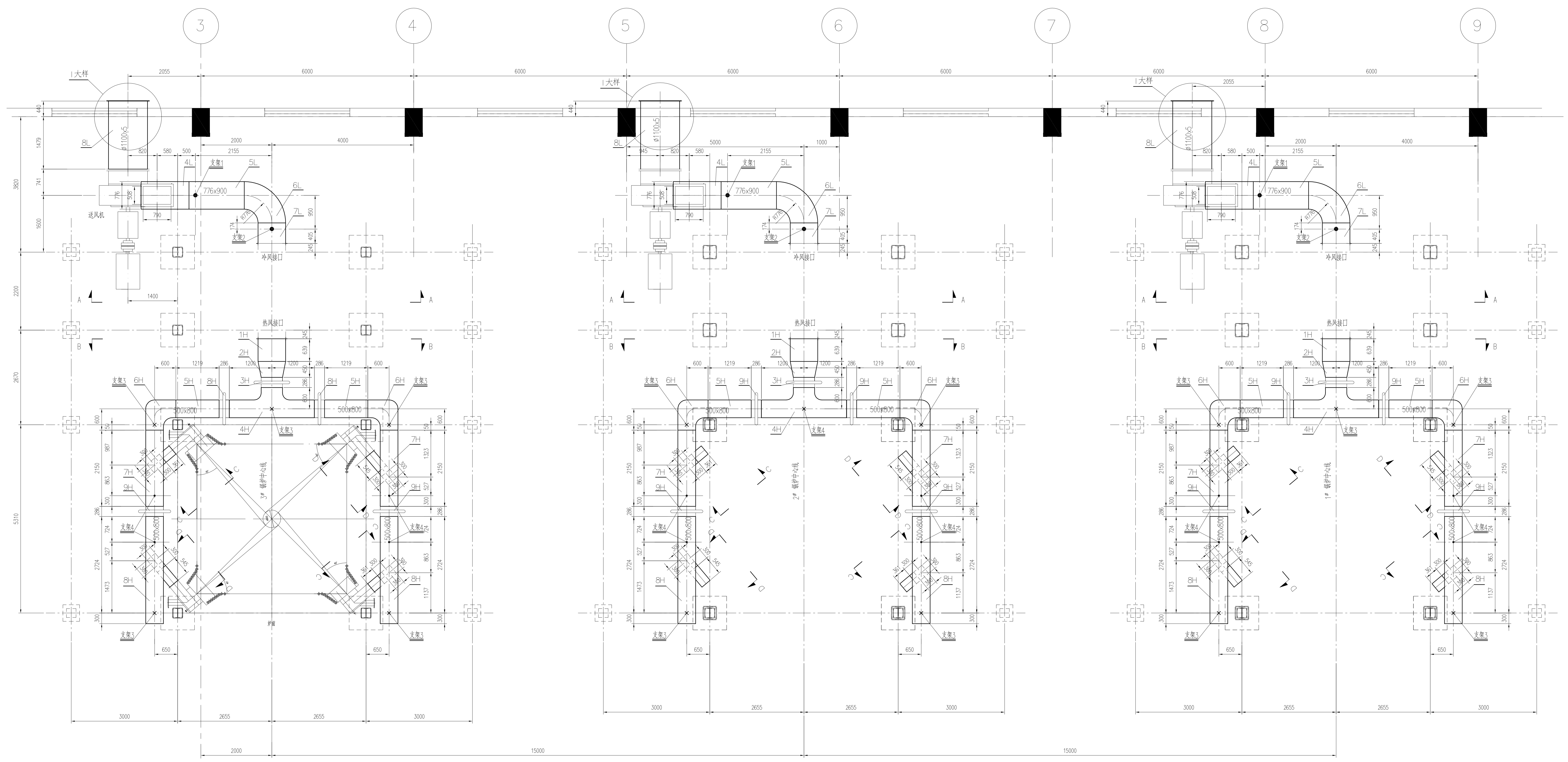

说明:

1. 直管横向加强筋见横向加强筋规格结构图; 内撑杆的结构、管道的焊接及加强筋的焊接见: 04-315Y0505S7-8, 9, 10.
2. 图中所注管道截面尺寸为外表面尺寸 .
3. 图中波纹管补偿器的尺寸为制造尺寸. 安装时请注意其冷拉量.
4. 图中 $\underline{\underline{X}}$ 标号为支架号; 图中 $\underline{X}$ 标号为部件号;
5. 本图材料表中所列数量为1座锅炉量;
6. 管件与补偿器的焊接方式见：04-315Y0505S7-8 , 26.

I大样

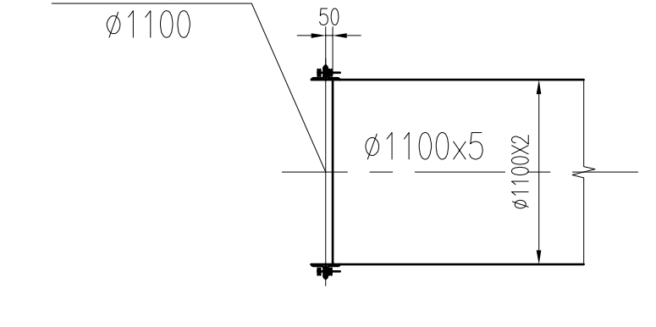

序号	名 称 规 格	材质	单位	数量	单重	总重	图号或标准规格号	备 注
					重量(kg)			
15H	500?00热风管堵板	Q235-B	个	2	21.12	42.24	04-315Y0505S7-25	
14H	矩形管 300X300 L=545	Q235-B	个	2	50.32	100.64	04-315Y0505S7-24	
13H	矩形管 300X300 L=361	Q235-B	个	2	42.47	84.94	04-315Y0505S7-23	
12H	热风管道急转弯头	Q235-B	个	4	23.4	93.6	04-315Y0505S7-22	
11H	矩形单波补偿器 300x300	Q235-B	个	4	23	92	04-315Y0505S7-26	参D-LD2000-63001
10H	矩形管 300X300 L=914	Q235-B	个	4	152.53	610.12	04-315Y0505S7-21	
9H	矩形单波补偿器 500x800	组合	个	4	40	160	04-315Y0505S7-26	D-LD2000-63010
8H	矩形管 500X800 L=3049	Q235-B	个	2	306.24	612.48	δ=3	
7H	矩形管 500X800 L=2175	Q235-B	个	2	217.73	435.46	δ=3	
6H	热风管道急转弯头	Q235-B	个	2	171.81	343.62	04-315Y0505S7-20	
5H	矩形管 500X800 L=1244	Q235-B	个	2	123.55	247.1	δ=3	
4H	异形管 600X800/500X800	Q235-B	个	1	431.08	431.08	04-315Y0505S7-19	
3H	矩形单波补偿器 600x800	组合	个	1	43	43	04-315Y0505S7-26	D-LD2000-63014
2H	异形管 776X900/600X800	Q235-B	个	1	91.33	91.33	10-1241405S6-18	
1H	热风出口风箱 776X900	Q235-B	个	1	123.21	123.21	04-315Y0505S7-17	

热 风 管 材 料 表(一台锅炉数量)　总计 3350.82kg

序号	名 称 规 格	材质	单位	数量	单重	总重	图号或标准规格号	备 注
					重量(kg)			
3aL	矩形管 508X790 L=100	Q235-B	个	1	11.78	11.78	04-315Y0505S7-32	
8L	卷焊管 ø1100x5 L=1920	Q235-B	根	1	207.4	207.4		
7L	冷风进口风箱 776X900	Q235-B	个	1	115.36	115.36	04-315Y0505S7-16	
6L	冷风管道缓转弯头 R=776	Q235-B	个	1	282.06	282.06	04-315Y0505S7-15	
5L	矩形管 776X900 L=1559	Q235-B	个	1	349.43	349.43	04-315Y0505S7-14	
4L	冷风管道缓转弯头 R=900	Q235-B	个	1	322.58	322.58	04-315Y0505S7-13	
3L	矩形管 776X900 L=764	Q235-B	个	1	137.25	137.25	04-315Y0505S7-12	
2L	异形管 508X790/776X900	Q235-B	个	1	313.17	313.17	04-315Y0505S7-11	
1L	矩形单波补偿器 508x790	组合	个	1	40	40	04-315Y0505S7-26	参D-LD2000-63010

冷 风 管 材 料 表(一台锅炉数量)　总计 1779.03kg

本文件知识产权属于我公司，未经我们书面许可，不得复制、不得用于本项目之外、不得以任何方式提供给第三方。

This document is property of WISDRI and can neither be reproduced nor communicated to third parties in any way, nor utilized for own purposes, particularly for the execution of what is represented on it, without our written authorization.

证书编号:A142001521			项目编码	AYG121A-C2
室 审	马明	马明		
审 核	戴太平	戴太平	专 业	热力
设 计	杨婷	杨婷	设计阶段	施工图
制 图	杨婷	杨婷	比 例	1:50

冷、热风管道平面布置图

中冶南方工程技术有限公司
WISDRI Engineering & Research Incorporation Limited

图 号: 04-315Y0505S7-5　种 类

日 期	2012.10	页 次	1	修改号	

联系电话:　图 幅: 1.500 A1

修改号/Rev	0	a	b	c	d	e	f
修改人/Name							
日 期/Date							

各专业会签
Approved by